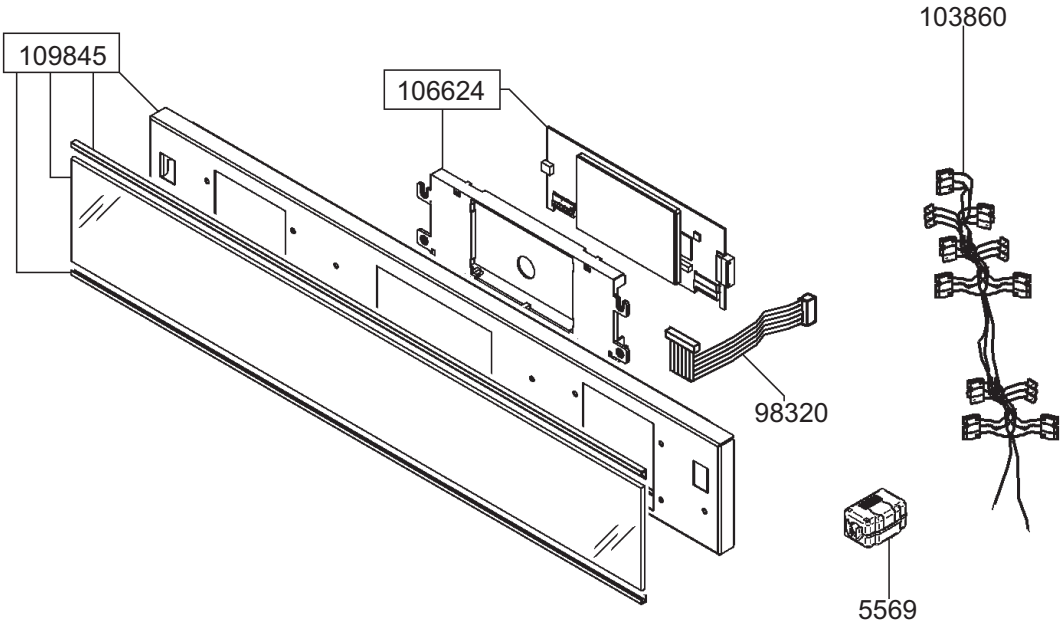
109845
106624
103860
98320
5569

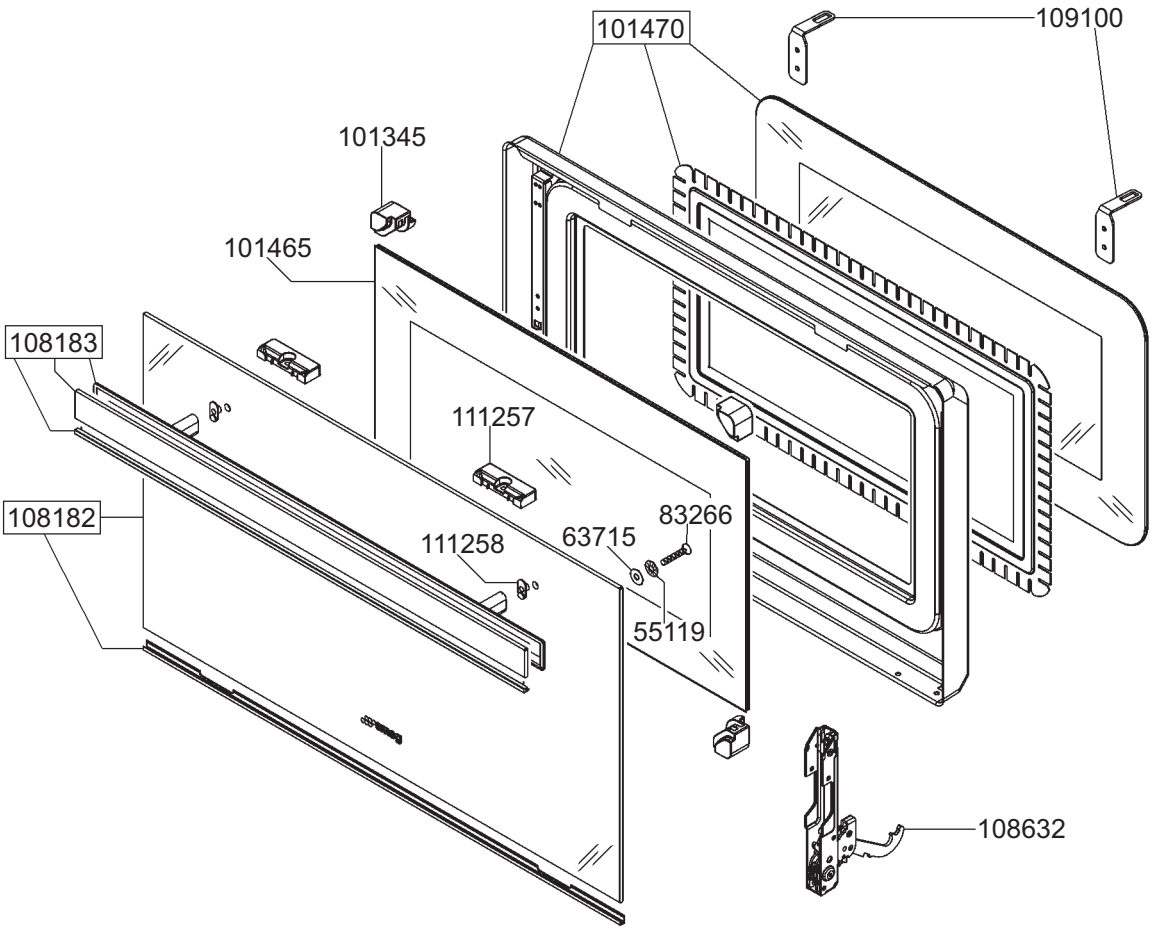
101470
109100
101345
101465
108183
111257
108182
111258
63715
83266
55119
108632

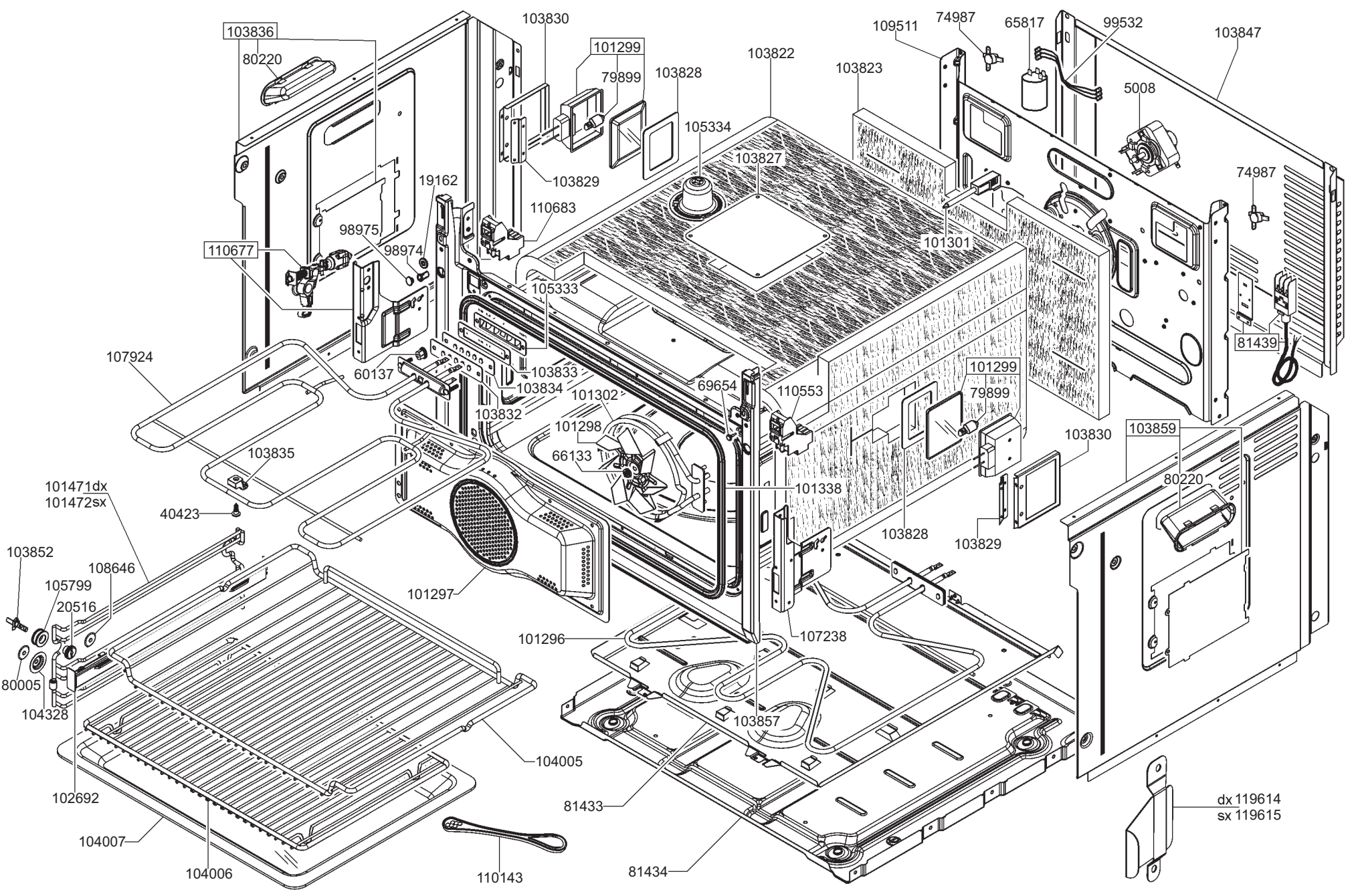
103836
80220
103830
101299
79899
103828
103822
109511
74987
65817
99532
103847
103823
5008
105334
103827
103829
19162
110683
74987
98975
98974
110677
101301
105333
81439
107924
60137
103833
103834
101302
69654
110553
101299
79899
103832
101298
66133
103830
103859
103835
101338
80220
101471dx
101472sx
40423
103828
103829
103852
108646
105799
20516
101297
101296
107238
80005
104328
103857
104005
102692
81433
dx 119614
sx 119615
104007
104006
110143
81434

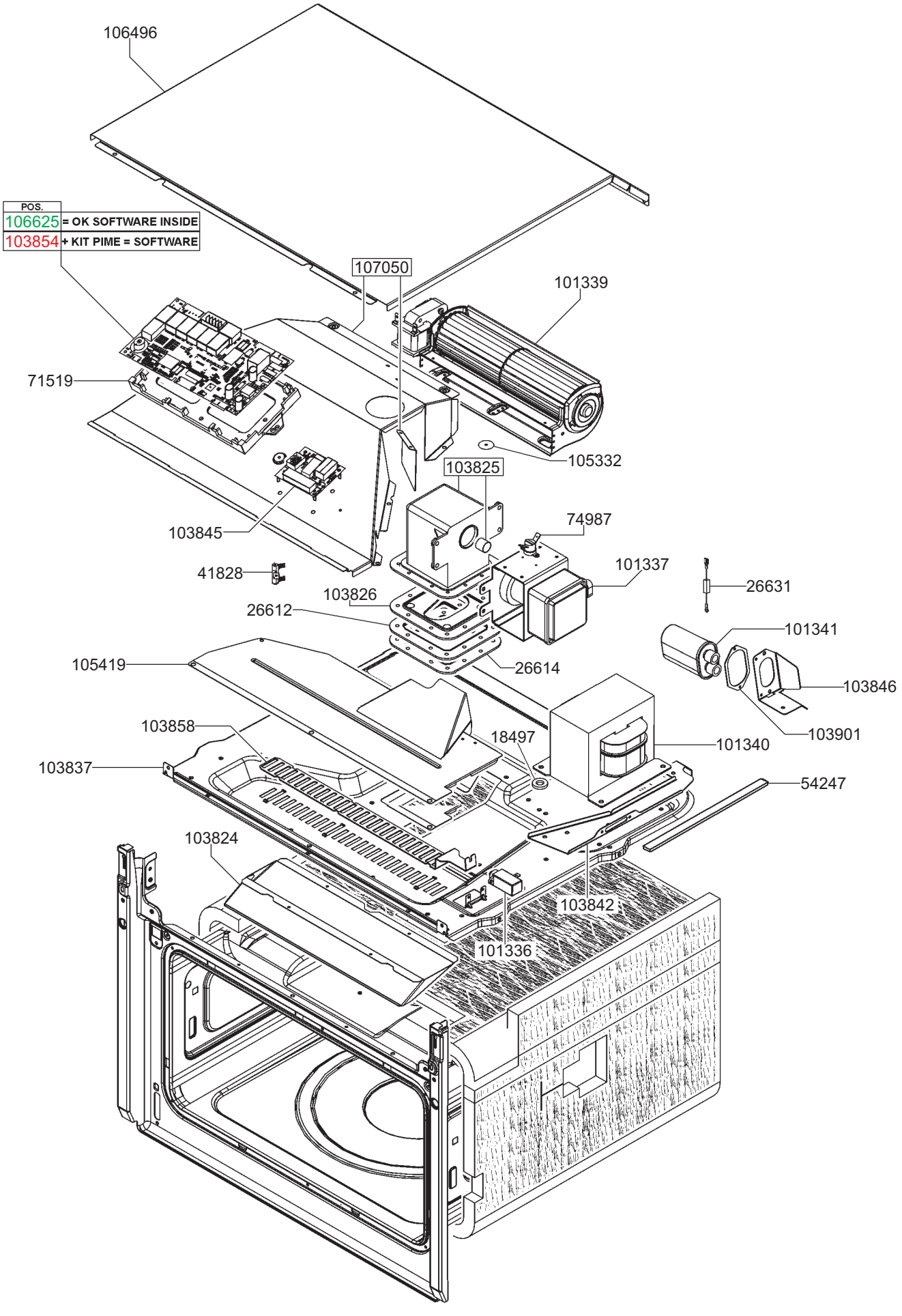
106496
POS.
106625 = OK SOFTWARE INSIDE
103854 + KIT PIME = SOFTWARE
107050
101339
71519
105332
103825
74987
103845
41828
101337
26631
103826
26612
101341
105419
26614
103846
103858
18497
101340
103901
103837
54247
103824
103842
101336